N7 (N5)

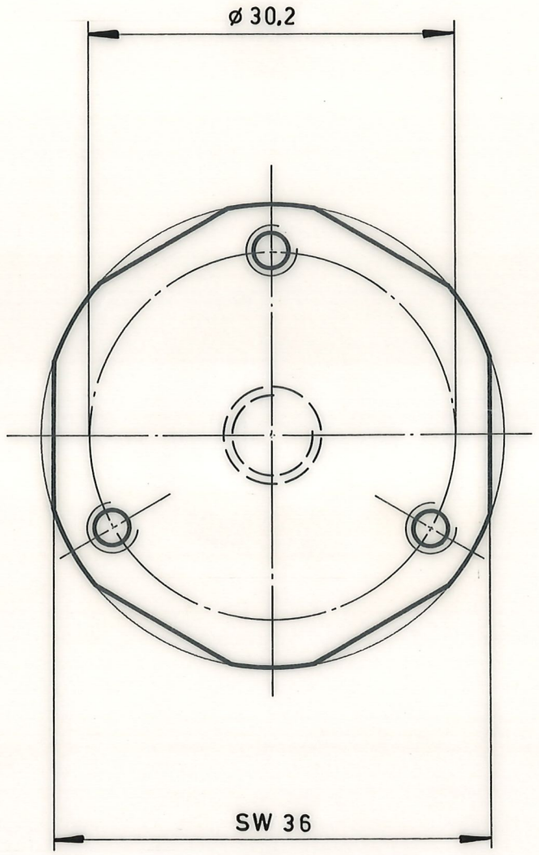

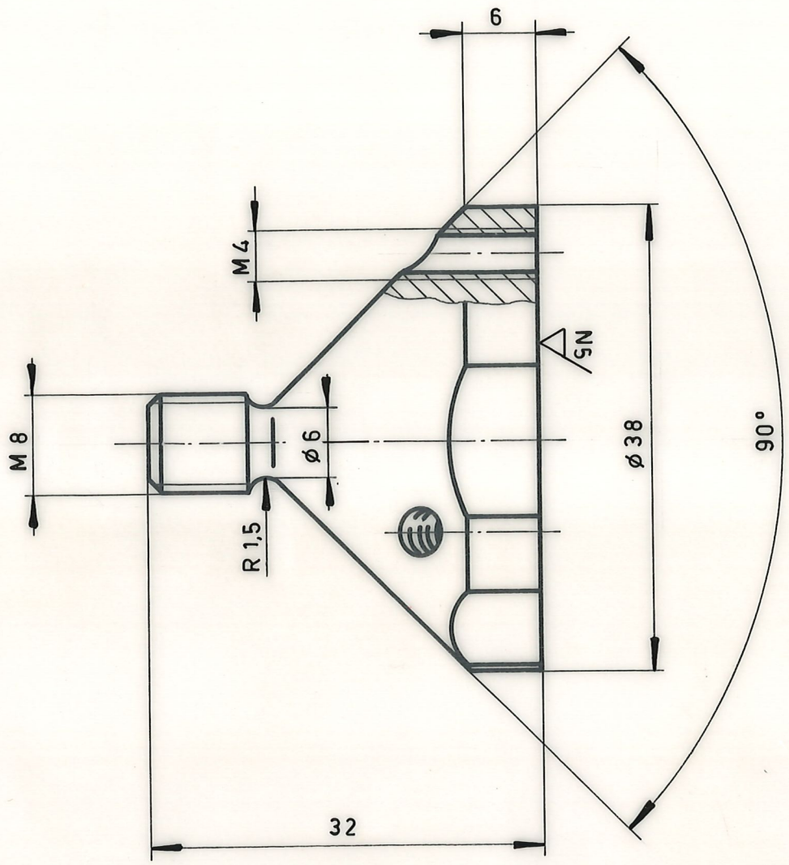

RoHS
DIRECTIVE 2011/65/UE

6					
5					
4					
3					
2					
1					
Änd.	Datum	Visum	Ers. durch:	Code Ident. No. 32713	vibro-meter sa FRIBOURG-SWITZERLAND
			Ers. für :		
Toleranzen: ± 0,1 mm bis 50 mm ; ± mm über 50 mm				Masstab 2 : 1	Gez. 23.2.82
Material : MAZ					Gepr.
Oberfläche:					Ges. 23.2.82
Adapter für CA 136				144 - 136 - 301 D	101

	444-136
Stk.	P/N
Gilt auch für	