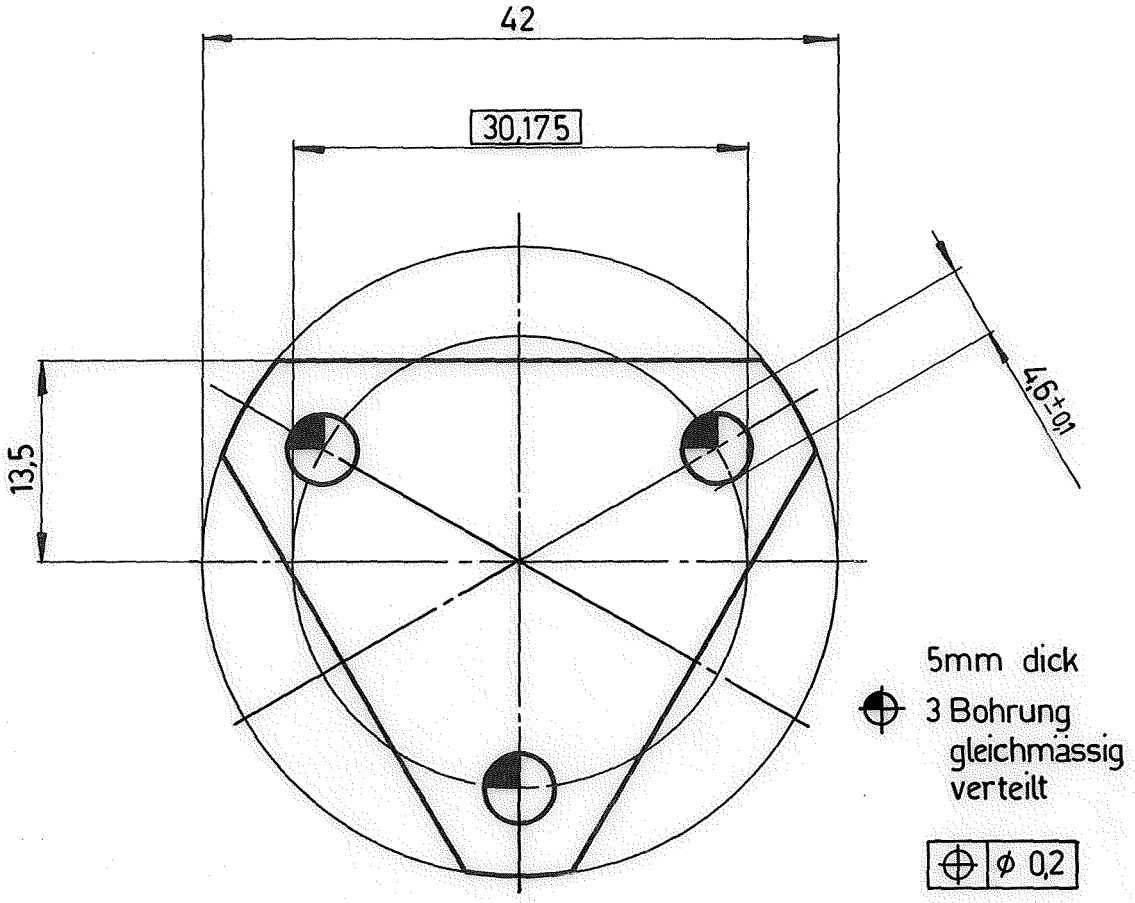

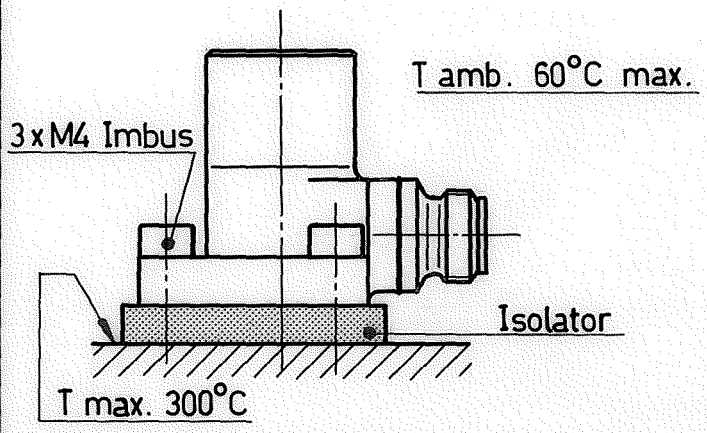

6				
5				
4				
3				
2				
1				
Änd.	Dat.	Gez.	Ges.	Ers. durch:
				Ers. für : PZ 3225

Toleranzen: ± mm bis 50 mm ; ± mm über 50 mm

Material : Mycalex

Oberfläche:

FSCM No. S 3960

vibro-meter sa
FRIBOURG-SWITZERLAND

Massstab 2:1

Gez.	26.10.82	
Gepr.	26.10.82	
Ges.	26.10.82	

Isolator

144 – 136 – 302 D | 101

Stk. 444-136
P/N
Gilt auch für